Gewinde-Schneidsystem REK-1
Thread cutting system REK-1

Bauart rotierend für Einstecharbeiten

Rotating design for profile cutting applications

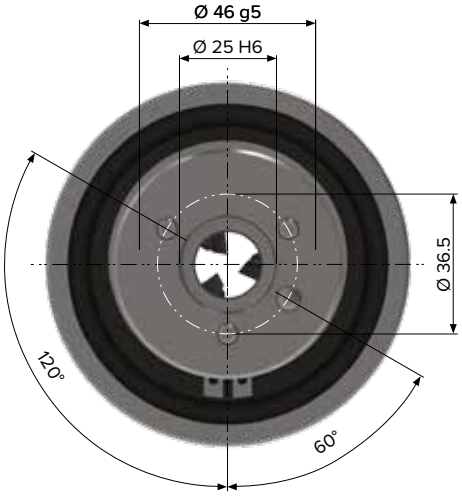

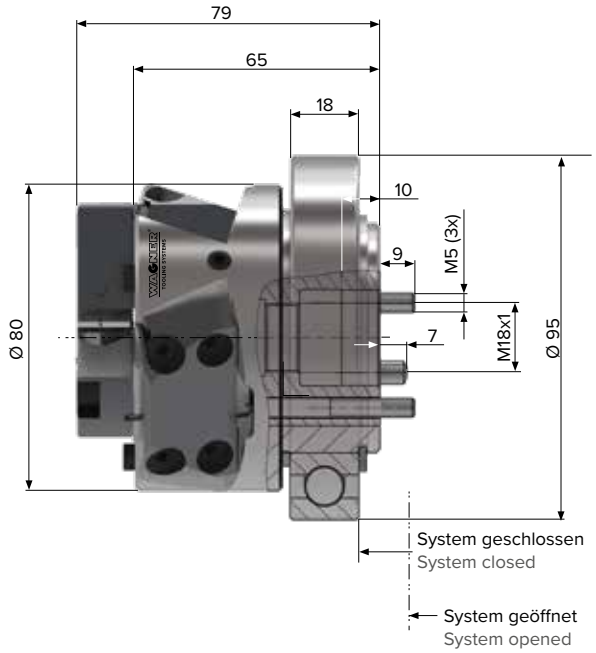

Gewinde-Schneidsystem Kompakt REK-1 / Thread cutting system compact REK-1		
Gewicht (gesamt) / Weight (total)	2.2 kg	
	mm Ø	**Zoll** / Inch
Arbeitsbereich Kern ø / Working range minor ø:	0.5–16	0.02–0.63

Position Item	**Arbeitsbereich Kern-ø** Working range Minor Ø **mm (Zoll** / Inch)	**Max. Einstechtiefe (radial)** Max. Profil depth (radial) **mm (Zoll** / Inch)
1	0.5–9 (0.02–0.354)	4.25 (0.167)
2	2.5–11 (0.098–0.28)	
3	4.5–13 (0.177–0.51)	
4	6.5–15 (0.256–0.59)	
5	8.5–17 (0.335–0.67)	

Einstechmesser und Wendeplattenträger auf Anfrage
Profile cutting knives and insert holders on request

Zubehör / Accessories:
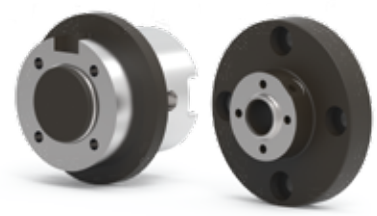
Schäfte und Flansche auf Anfrage
Shanks and flanges on request